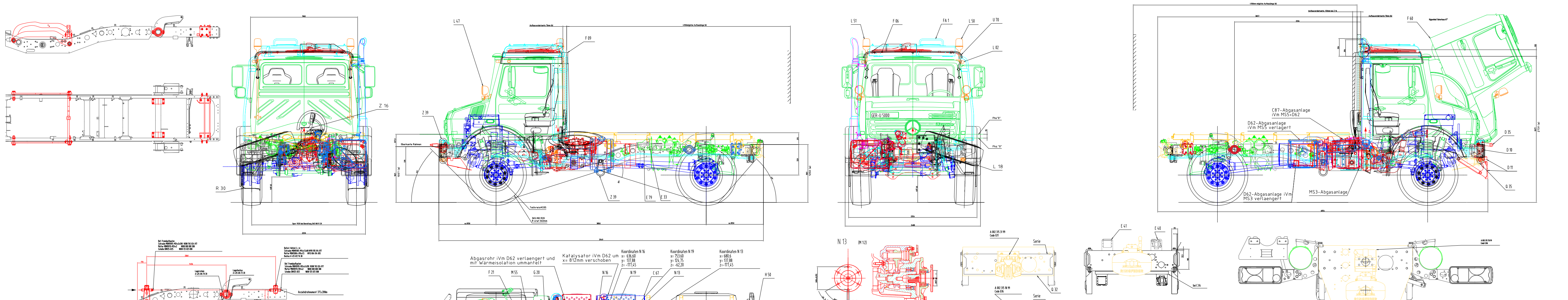

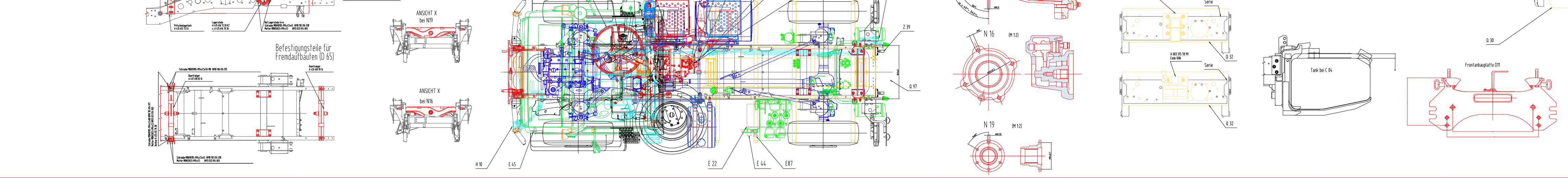

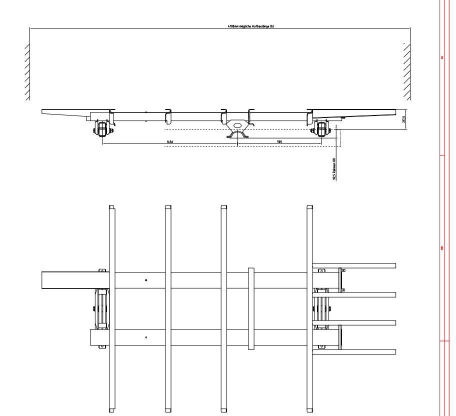

(a) unbeladenes Fahrzeug
(b) bei Sonderteile Watfähigkeit Code Z 16
im unteren Bereich 150 mm
(siehe Unimog An- & Aufbaurichtlinie)

Fahrzeug dargestellt mit
365/80 R 20 ; stat. Halbmesser 502 mm

Wendekreis ⌀ 16,3 m

Bereifung	stat. Halbmesser
365/80 R 20	502 mm
365/85 R 20	520 mm
445/65 R 22,5	528 mm
445/70 R 24	568 mm

Fahrzeug dargestellt im
eingefederten Zustand:
VA 4300 Kg
HA 7500 Kg
GG 11800 Kg

Fahrzeug dargestellt mit Sonderausstattungen (u.a.):

Code	Bezeichnung	Layer
C 04	Fahrgestellteile tiefergesetzt f. Aufbauten; nicht i.V.mit H 50	Layer 059
C 67	Vergrößerter Kraftstoffbehälter 180l	Layer 063
C 87	Auspuffrohr nach oben	Layer 132
C 87	Auspuffrohr nach oben nur i.V.m. D62	Layer 59
D 10	Anbaubeschläge vorn	Layer 109
D 11	Frontanbauplatte Gr.3	Layer 100
D 35	Seilwindenhalter f. Frontseilwinde nur i.V.m. D10	Layer 107
D 62	Befestigungsteile f. schwere Aufbauten i. V. m. MS5 aber nicht i.V.m. D 65, MS 3	Layer 79
D 62	Befestigungsteile f. schwere Aufbauten i. V. m. MS3 aber nicht i.V.m. D 65, MS 5	Layer 66
D 65	Befestigungsteile f. Fremdaufbauten nicht i.V.m. P 61	Layer 118
E 22	Ausziehbarer Batteriekastenschlitten	Layer 177
E 33	Batteriehauptschalter am Serienbatteriekasten nicht i.V.m. E 79	Layer 178
E 40	ABS-Anhängersteckdose 24 V	Layer 180
E 41	Anhängersteckdose 12 polig	Layer 181
E 44	Steckdose für Fremdstart	Layer 187
E 45	Steckdose vorn 7polig	Layer 192
E 79	Batterietrennschalter nur i.V.m. E 22	Layer 076
E 87	Gerätesteckdose	Layer 193
F 06	Fahrerhaus-Hochdach 120 mm höher	Layer 204
F 09	Fahrerhaus um 120 mm verlängert	Layer 232
F 21	Dachluke rund schwenkbar	Layer 233
F 60	Hochstellvorrichtung f. Fahrerhaus	Layer 202
FA 1	Gestell für Dach begehbar nur i.V.m. F 09 + F 21	Layer 236
G 20	Nachschaltgetriebe m. Arbeitsgruppe	Layer 045
H 10	Hydraulikanlage zur reinen Ölversorgung,zwei Stecker-anschlüsse frontseitig	Layer 138
H 50	Hydr. Steckeranschluß hinten 2-fach nur i.V.m. H10	Layer 227
L 02	Umrißleuchten vorn Vorschrift Inland	Layer 081
L 18	Nebelscheinwerfer watfähig	Layer 136
L 47	Zusatzscheinwerfer f. Frontanbaugeräte	Layer 114
L 50	Rundumkennleuchte links	Layer 115
L 51	Rundumkennleuchte links und rechts	Layer 115
MS 3	Ausführung Euro 3 nicht i.V.m. C87	Layer 67
MS 3	Ausführung Euro 3 i.V.m. C87	Layer 64
MS 5	Ausführung Euro 5 nicht i.V.m. C87	Layer 37
MS 5	Ausführung Euro 5 i.V.m. C87	Layer 63
M 55	Kraftstoffvorwärmung incl. Wasserabscheidung	Layer 246
N 13	Nebenabtrieb mit Flansch nicht i.V.m. N 16/ N 19	Layer 048
N 16	Schneller Nebenabtrieb nicht i.V.m. N 13/N 19	Layer 043
N 19	Sehr schneller Nebenabtrieb nicht i.V.m. P 61 / N 13/ N 16	Layer 044
P 61	Bodengruppe f. Sonderaufbauten nicht i.V.m. N 19	Layer 118
P 69	Bodengruppe f. Sonderaufbauten nicht i.V.m. N 19 / P 61	Layer 129
Q 06	Anhängerkupplung mit großem Maul 280x170	Layer 158
Q 11	Haken-Anhängerkupplung	Layer 161
Q 16	Haken-Anhängerkupplung	Layer 162
Q 30	Schlußtraverse f. tiefergesetzte Anhängerkupplung nur iVm Q 86 / Q 89	Layer 163
Q 32	Schlußquerträger f. erhöhte Anhängerlast	Layer 164
Q 35	Anhängermaul vorn tiefergesetzt	Layer 176
Q 86	Anhängerkupplung m. kleinem Maul (200x100)	Layer 165
Q 97	Anhängerkupplung m. großem Maul (360x200)	Layer 167
U 70	Tarnnetzbügel	Layer 092
R 30	Scheibenrad 11x20	Layer 011
X 20	Rahmen Lastwerte 14,1t zGG	Layer 50
Z 16	Sonderteile Watfähigkeit 1200mm	Layer 137
Z 39	Verzurrösen vorn,mitte,hinten nicht i.V.m. D10,D11,D35	Layer 092

Maßstab
0 1000

U 5000 Euro 3/5 (Radstand 3850mm)
Uebersichtszeichnung Bm 437.436

Bearb./auth. 2011-01-18 A.Rödler
Prüf./check 2011-01-18 R.Thomas

Maßstab/scale 1:10, 1:5, 1:2
System/system CATIA V5R16
TE/OVG-B

Mercedes-Benz
©Daimler AG

HRK 437 000 S 003